LOCUST 753

THE SMART WAY!

LOCUST

LOCUST 753

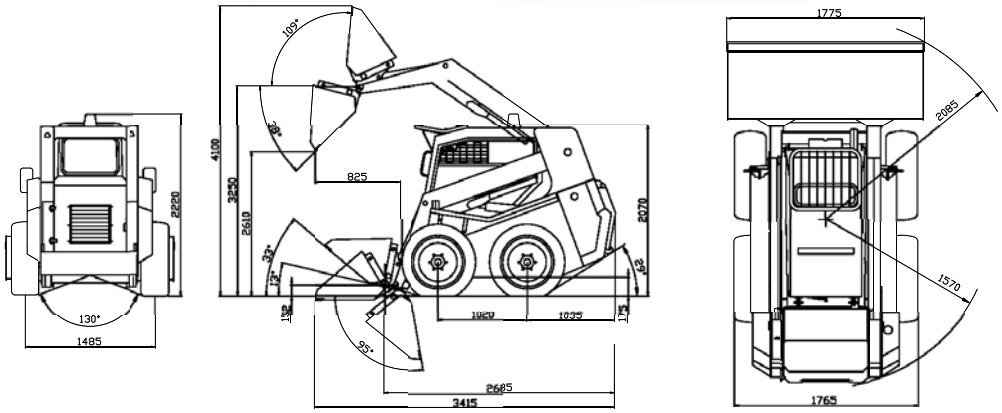

	Locust 753
Výška nakladača	2 070 mm
Dĺžka nakladača s lopatou	3 415 mm
Šírka nakladača s lopatou	1 775 mm
Prevádzková hmotnosť	3 240 kg
Prepravná hmotnosť	3 110 kg
Nominálna nosnosť	750 kg
Bod preťaženia	1 500 kg
Maximálna rýchlosť	8/16 km/h
Navŕšený objem lopaty	0,43 m^3
Trhacia sila	23 kN
Ťažná sila	31,5 kN
Zdvíhacia sila	19 kN
Dosah	825 mm
Maximálna vysýpacia výška	2 610 mm
Typ motora	YANMAR 4TNV 88 BDWI
Menovitý výkon	34,2 kW/44,5 HP
Druh pohonu	hydrostatický
Regulačný hydrogenerátor pojazdu	POCLAIN
Hydromotor pojazdu	POCLAIN
Hydraulika pojazdu – pracovný tlak	35 MPa
Druh ovládania	hydraulické
Pracovný tlak ovládania	2,5 MPa
Riadenie	preklzovaním kolies
Hydrogenerátor pracovného zariadenia	konštantný
Rozvádzač pracovného zariadenia	s otvoreným stredom
Pracovný tlak	18 MPa
Prietok pracovnej hydrauliky	66 l/min ±3
Vyrovnávanie lopaty	hydraulické*
Výsledná hlučnosť akustického výkonu	101 dB
Pneumatiky štandardné	10 – 16,5
Elektrická inštalácia	12 V

**pri zdvíhaní*

www.locustloaders.com
info@locustloaders.com